FURBAU | ГРУППА КИРПИЧНЫХ ЗАВОДОВ УРАЛА И СИБИРИ

КОПЫЛОВСКАЯ КЕРАМИКА

Рабочая документация

Объект: "Одноэтажный жилой дом на 85 кв. м
из KeraBlock 38"

Шифр: 2024-001-АС

Архитектурно-строительные решения

В проекте применен керамический блок KeraBlock 38 и лицевой кирпич 1 НФ
Копыловского кирпичного завода

Телефон: + 7 (3822) 469-922

ВЕДОМОСТЬ ЧЕРТЕЖЕЙ ОСНОВНОГО КОМПЛЕКТА

Лист	Наименование	Примечание
1	Общие данные	
2	План первого этажа.	
3	Фасад в осях 1-4. Фасад в осях А-Д.	
4	Фасад в осях 4-1. Фасад в осях Д-А.	
5	План фундаментной плиты.	
6	Сечение 1-1, 2-2, Сетки С1...С3	
7	Схема выпусков канализации	
8	Кладочный план 1го этажа.	
9	Разрез 1-1.	
10	Разрез 2-2.	
11	Схема расположения элементов чердачного перекрытия . Сечение 4-4	
12	Сечения 1-1...3-3	
13	Схема расположения перемычек первого этажа	
14	Ведомость перемычек	
15	План кровли. Схема расположения элементов стропильной системы	
16	Сечения 1-1...5-5	
17	Сечение 6-6. Узел 1, 2. Узел стыковки прогона 100х150h по длине	
18	Узел 3, 4	

Пояснительная записка

1.Здание одноэтажное с высотой по коньку крыши +5,900м. В плане имеет прямоугольную форму с размерами в осях 11.17м х10,5м.

2. За отметку 0,000 принята отметка чистого пола первого этажа.

3. **Фундаменты-** фундаментная ж/б плита.

4. **Внутренние стены** этажей выполнены из керамического полнотелого кирпича М100, толщиной 380 мм.

Наружные стены дополнительно утеплены мин. плитой толщиной 100 мм, вентилируемым зазором и облицован лицевым керамическим кирпичом 120мм.

Перегородки - из кирпича полнотелого керамического на растворе М100, толщиной 120мм.

Перекрытие первого этажа выполнено из деревянных балок 50х200 (h)ъ

Перемычки - сборные железобетонные по серии 1.038.1, по ГОСТ 31384-2008 морозостойкость железобетонных перемычек в зависимости от температуры наружного воздуха и класса здания для температуры - F100.

Отмостка -монолитный бетон класс В15, по гравийно песчаной подготовке.

Крыша - чердачная с деревянной стропильной системой и кровлей из гибкой черепицы по плите OSB по разряженной обрешетке, по коньку и карнизу - сплошная из доски толщ. 30 мм. Нагрузки от стропильной системы крыши передаются на несущие конструкции здания. Пространственная устойчивость стропильной системы обеспечивается стропилами, стойками с подкосами с креплением их к поперечным стенам через скрутку из проволоки , креплением мауэрлата к стене из керамического кирпича. Стропильные конструкции выполнять из древесины хвойных пород влажностью до 20%. Категория древесины не более II. Все деревянные элементы стропильной системы пропитать огнезащитным препаратом "Пирилакс-Люкс" ТУ 2499-027-24505934

Технико -экономические показатели

Площадь застройки - 142,9м2

Площадь общая - 105,48 м2

Строительный объем - 735,9м3

Изм.	Кол.уч.	Лист	№ док.	Подпись	Дата				
						Частный дом	стадия	лист	листов
								1	
						Общие данные	FURBAU		

План 1-го этажа

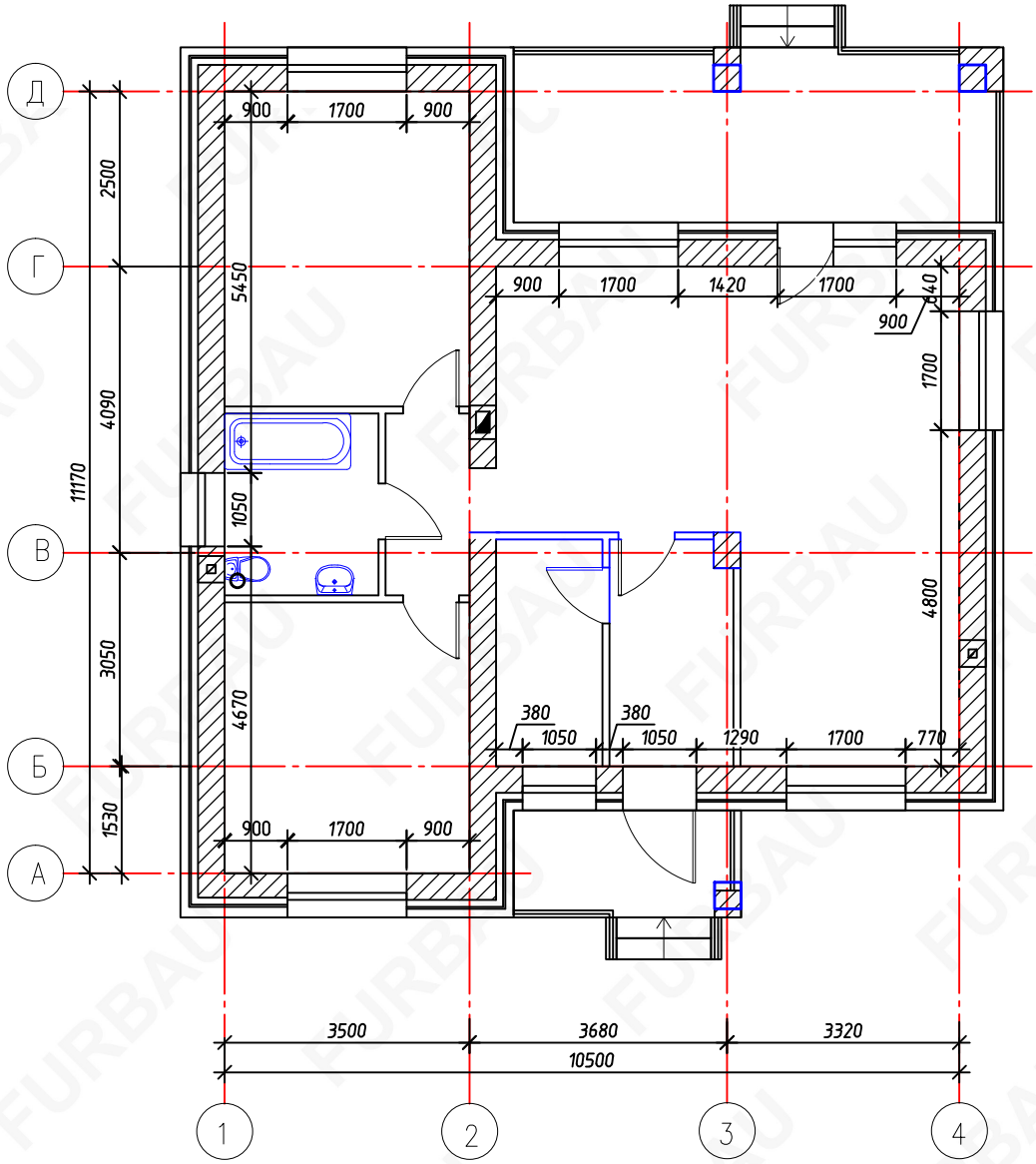

Изм.	Кол.уч	Лист	N док.	Подпись	Дата
Исполнил					
Проверил					
ГАП					
Н. контр					
Рук.проекта					

Частный дом

Стадия	Лист	Листов
П	2	

План 1-го этажа

FURBAU

Взам. инв.N

Подпись и дата

Инв.N подл.

Фасад в осях 1–4.

Фасад в осях А–Д.

Изм.	Кол.уч	Лист	№док	Подпись	Дата			
						Частный дом	Стадия	Лист	Листов
								3	
						Фасад в осях 1-4. Фасад в осях А-Д.	FURBAU		

Фасад в осях 4–1.

Фасад в осях Д–А.

Изм.	Кол.уч	Лист	№док	Подпись	Дата			
						Частный дом	Стадия	Лист	Листов
								4	
						Фасад в осях 4-1. Фасад в осях Д-А.	FURBAU		

FURBAU

ПЛАН ФУНДАМЕНТНОЙ ПЛИТЫ.

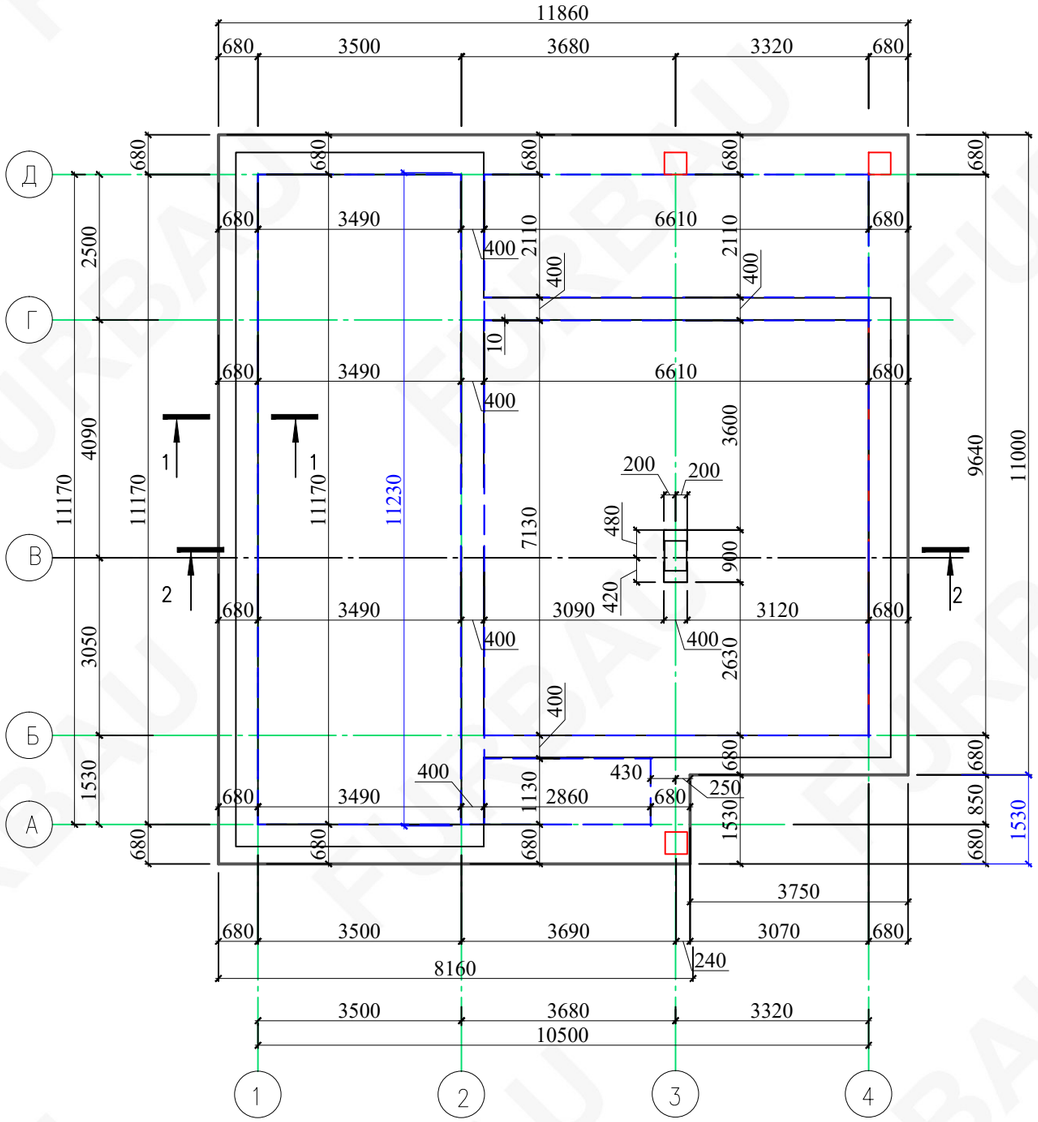

1. Производство работ осуществляется в соответствии с нормами СНиП и СП .
2. Для устройства фундаментной плиты применять бетон B22,5, F200, W8.
3. Для устройства основного фундамента выполнить разработку грунта экскаватором в отвал с перемещением на расстояние до 50 м.
4. Под плиту выполнить подсыпку из щебня фракцией 20-40мм с расклинкой песком средней крупности и последующей трамбовкой слоями , мощность слоя для трамбования 200мм с коэффициентом уплотнения 0,85.
5. Обратную засыпку пазух основного фундамента выполнить местным непучинистым, непросадочным грунтом без строительного мусора с послойным уплотнением Куплот. =0,95
6. Боковые поверхности основного фундамента из бетона , соприкасающиеся с грунтом обмазать горячим битумом за два раза
7. Сварные конструкции выполнить в соответствии с требованиями ГОСТ 5264-80* электродами типа Э42А по ГОСТ 9467-75*. Сварку и контроль качества вести в соответствии с требованиями ГОСТ 5264-80, ГОСТ 10922-2012.
8. При производстве работ по устройству фундаментов размеры и отметки необходимо уточнить по месту.

Изм.	Кол.уч	Лист	№док	Подпись	Дата				
						Частный дом	Стадия	Лист	Листов
								5	
						План фундаментной плиты.	FURBAU		

2-2

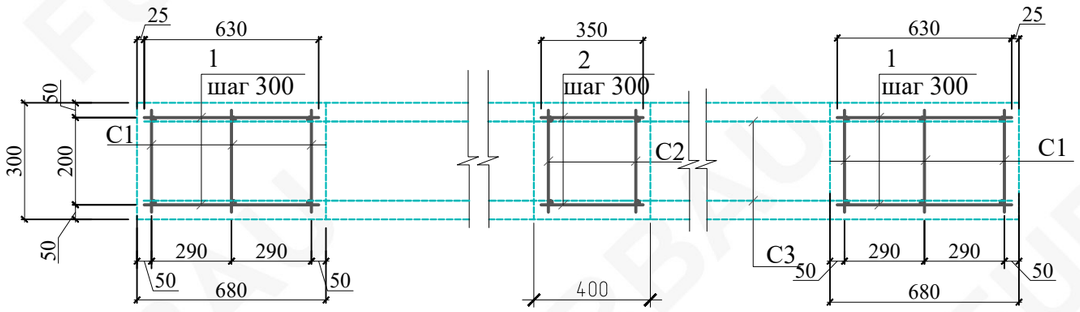

1-1

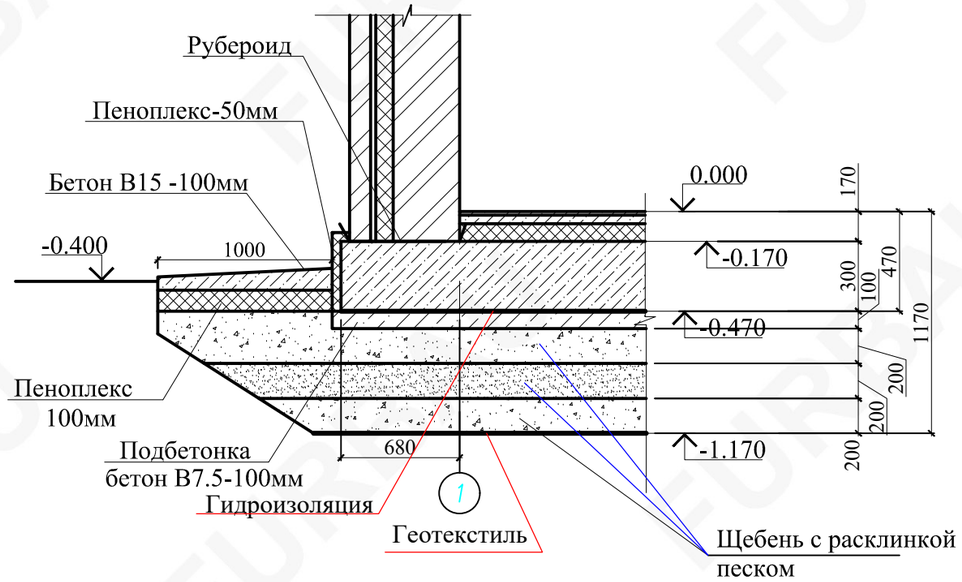

Сетка C3

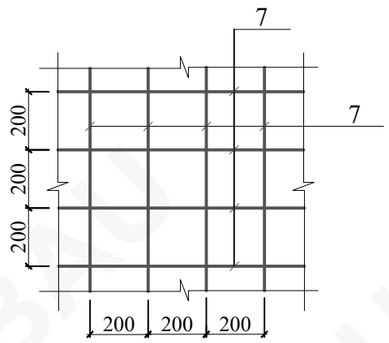

Сетка C2

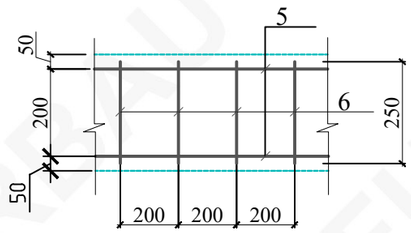

Сетка C1

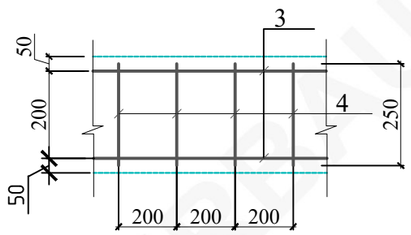

ВЕДОМОСТЬ РАСХОДА МАТЕРИАЛОВ НА ОТМОСТКУ.

Марка поз.	Обозначение	Наименование	Кол.	Примеч.
		Бетон В 15 - 100мм	4,88м3	
		Утеплитель "Пеноплекс"- 100мм	4.88м3	
		ГПС - 150мм	7,32м3	

Изм.	Кол.уч	Лист	№док	Подпись	Дата			
					2023			
						Частный дом	Стадия	Лист	Листов
								6	
						Сечение 1-1, 2-2, Сетки C1...C3	FURBAU		

СХЕМА ВЫПУСКОВ КАНАЛИЗАЦИИ

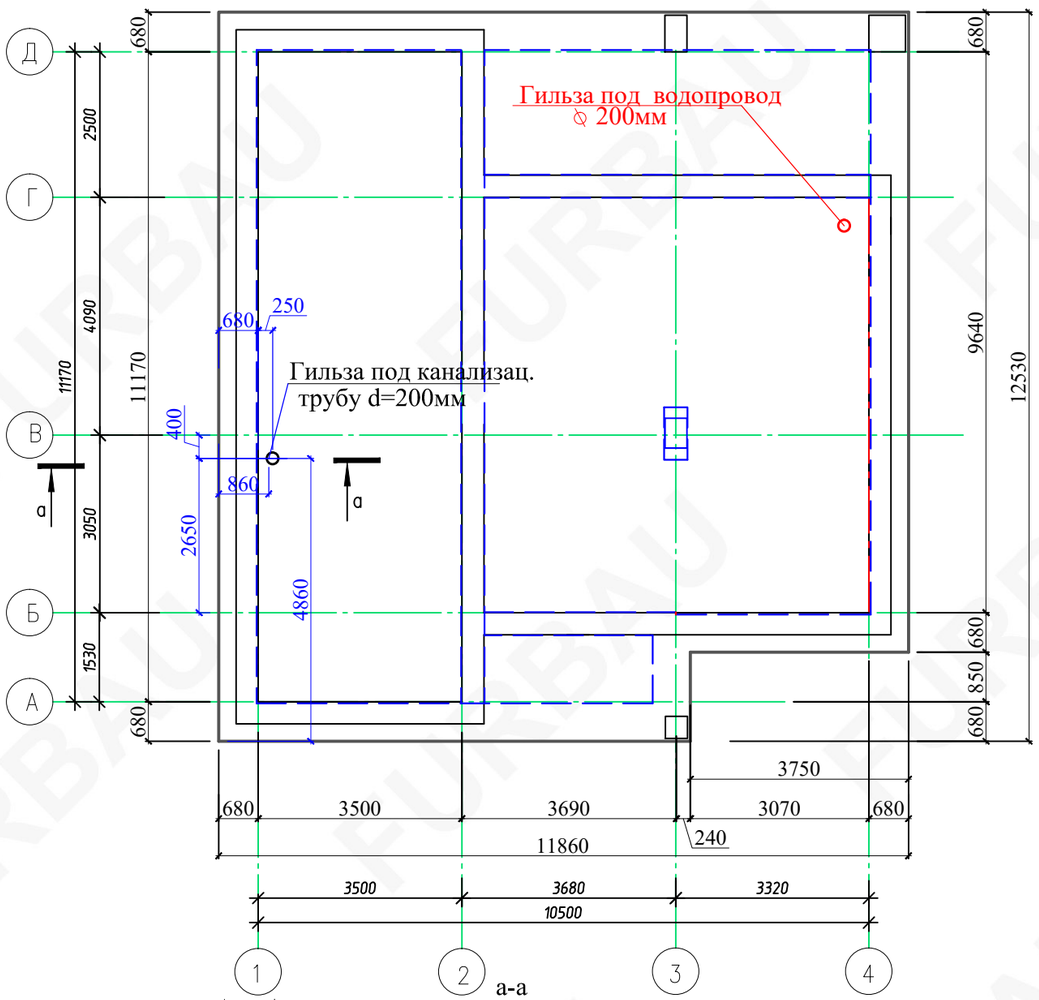

а-а

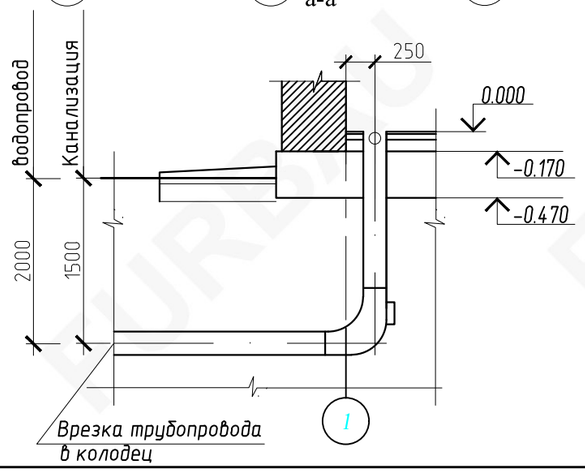

СПЕЦИФИКАЦИЯ ЭЛЕМЕНТОВ НА ФУНДАМЕНТНУЮ ПЛИТУ

Марка поз.	Обозначение	Наименование	Кол.	Масса ед.кг	Примечание общ.вес,кг
1	ГОСТ Р 52544-2006	Ø10 AIII (A500C) L=630мм	504	0,39	196,6
2	ГОСТ Р 52544-2006	Ø10 AIII (A500C) L=250мм	246	0.154	37.9
		Сетка С1	3		486.36
3	ГОСТ Р 52544-2006	Ø14 AIII(A500C)-200,Lобщ.=102.0м			123.42
4	ГОСТ Р 52544-2006	Ø10 AIII (A500C)-200, L=250мм	251	0.154	38.7
		Сетка С2	2		157.0
5	ГОСТ Р 52544-2006	Ø14 AIII(A500C)-200,Lобщ.=49,4м			59,8
6	ГОСТ Р 52544-2006	Ø10 AIII (A500C)-200, L=250мм	121	0.154	18.7
		Сетка С3	2		1288
7		Ø12 AIII (A500C)-200, S=143.0м2		644	
		Бетон В22,5 (М300), м3	43.0		
		Бетон 7.5, м3	14,3		
		Утеплитель, м3 -50мм	1,22		
		Щебень м3	58		
		Песок м3	29		
		Гидроизоляция м2	150		
		Геотекстиль м2	188		

Изм.	Кол.уч	Лист	№док	Подпись	Дата				
					2023				
						Частный дом	Стадия	Лист	Листов
								7	
						Схема выпусков канализации	FURBAU		

КЛАДОЧНЫЙ ПЛАН 1-ГО ЭТАЖА

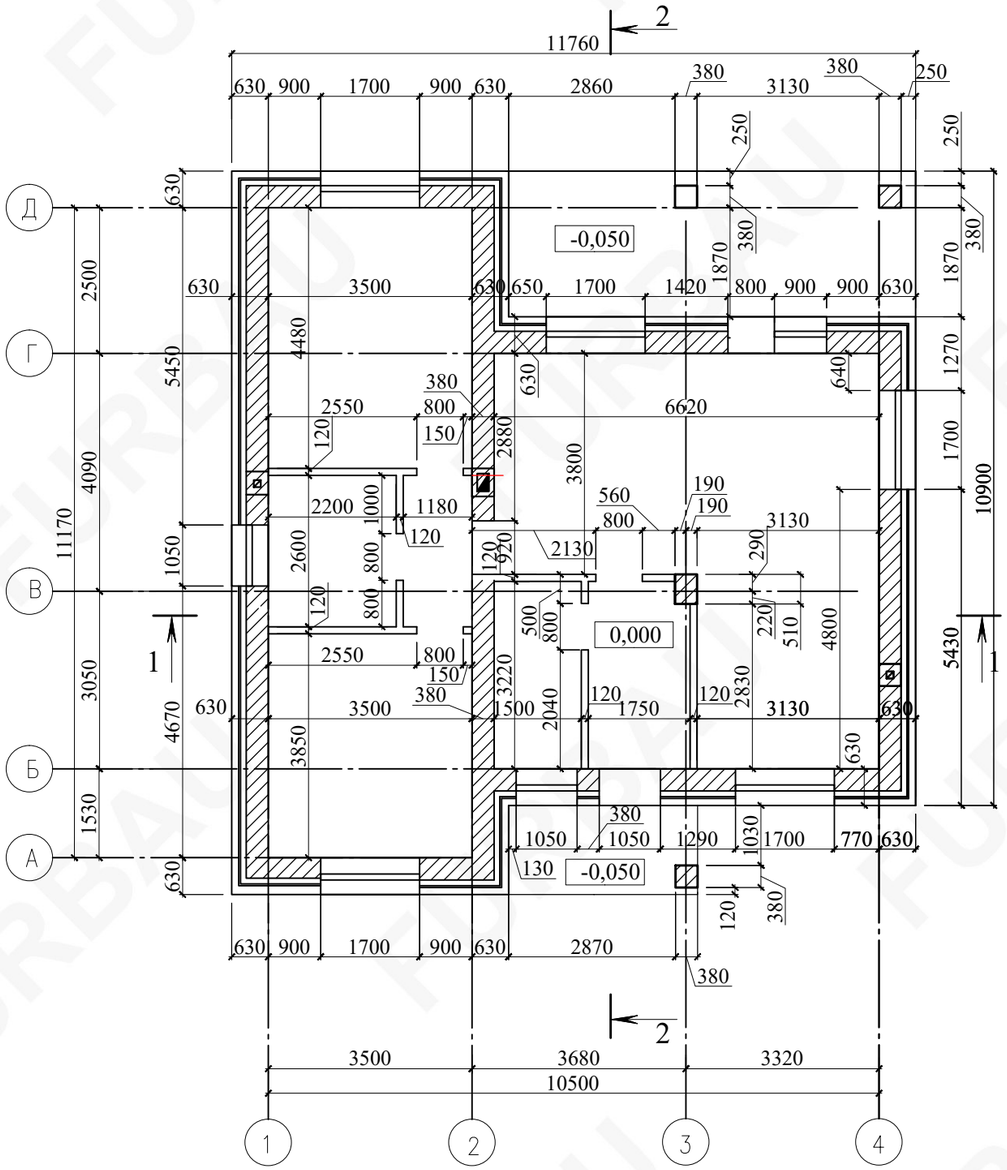

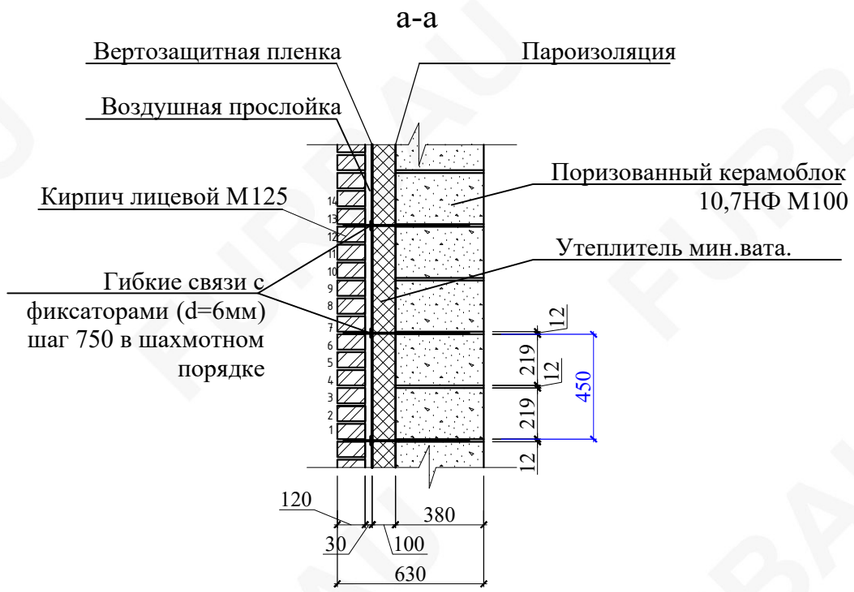

Вентканал по оси 1

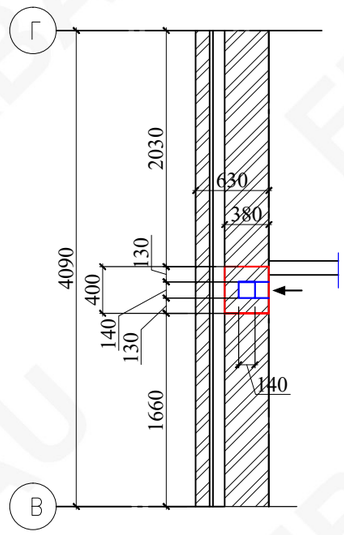

Вентканал по оси 2

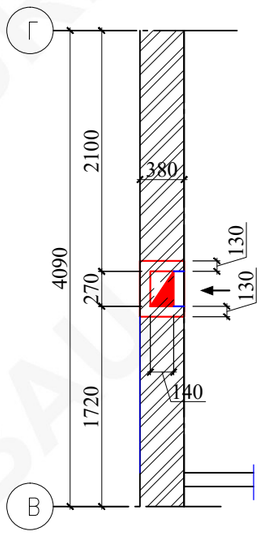

Вентканал по оси 4

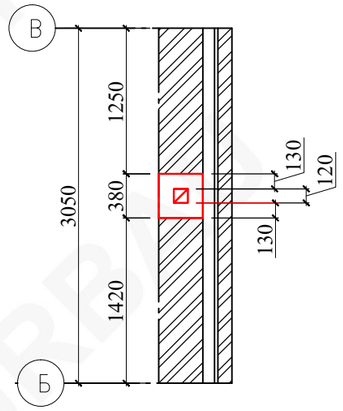

Изм.	Кол.уч	Лист	№док	Подпись	Дата			
					2023			
						Частный дом	Стадия	Лист	Листов
								8	
						Кладочный план 1-го этажа	FURBAU		

РАЗРЕЗ 1-1

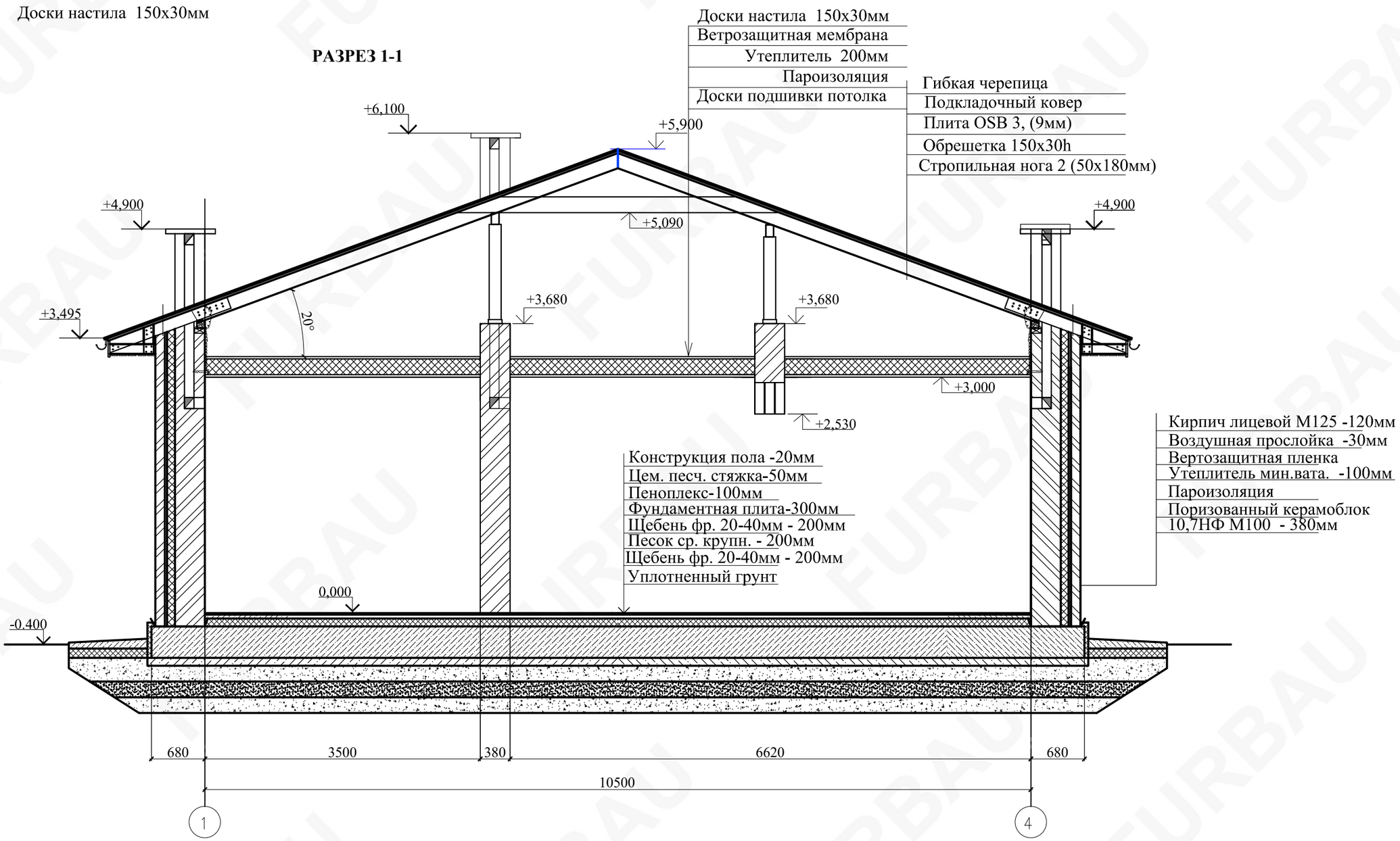

ВЕДОМОСТЬ НА КИРПИЧНУЮ КЛАДКУ

№ позиц.	Обозначение	Кол-во	Примечание
1	Кирпич лицевой М125	23.0м3	
2	Керамоблок 10,7НФ (380мм)	55.3м3	
3	Кирпич полнотелый М100 (380мм)	18.4м3	
4	Кирпич полнотелый М100 (120мм)	4.9м3	с учетом вент. каналов выше кровли
5	Утеплитель мин.вата.	14.8м3	

Изм.	Кол.уч	Лист	№док	Подпись	Дата		Стадия	Лист	Листов
					2023	Частный дом		9	
						Разрез 1-1	FURBAU		

РАЗРЕЗ 2-2

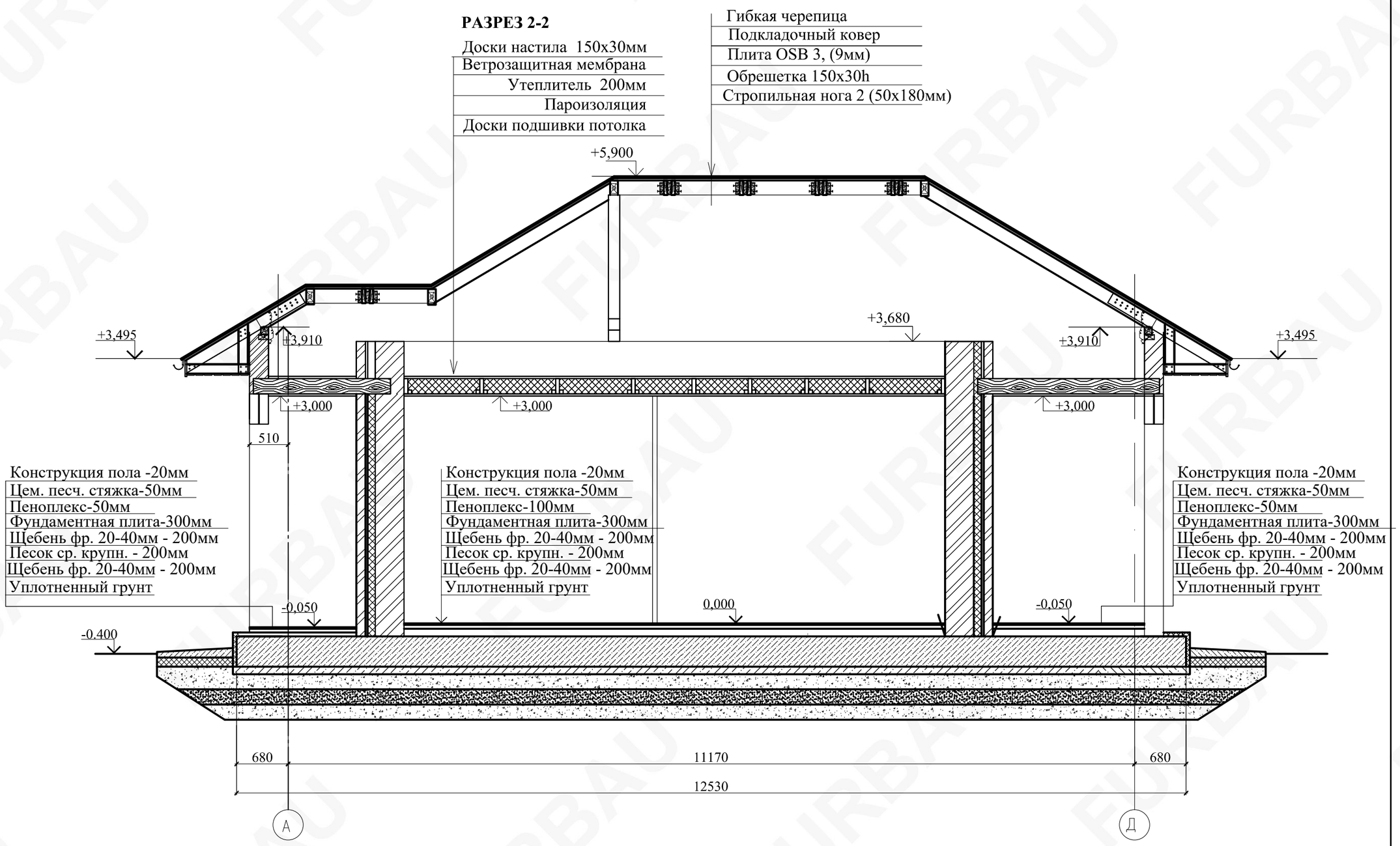

					2023			
Изм.	Кол.уч	Лист	№док	Подпись	Дата			
						Частный дом	Стадия	Лист	Листов
								10	
						Разрез 1-1	FURBAU		

СХЕМА РАСПОЛОЖЕНИЯ ЭЛЕМЕНТОВ ЧЕРДАЧНОГО ПЕРЕКРЫТИЯ

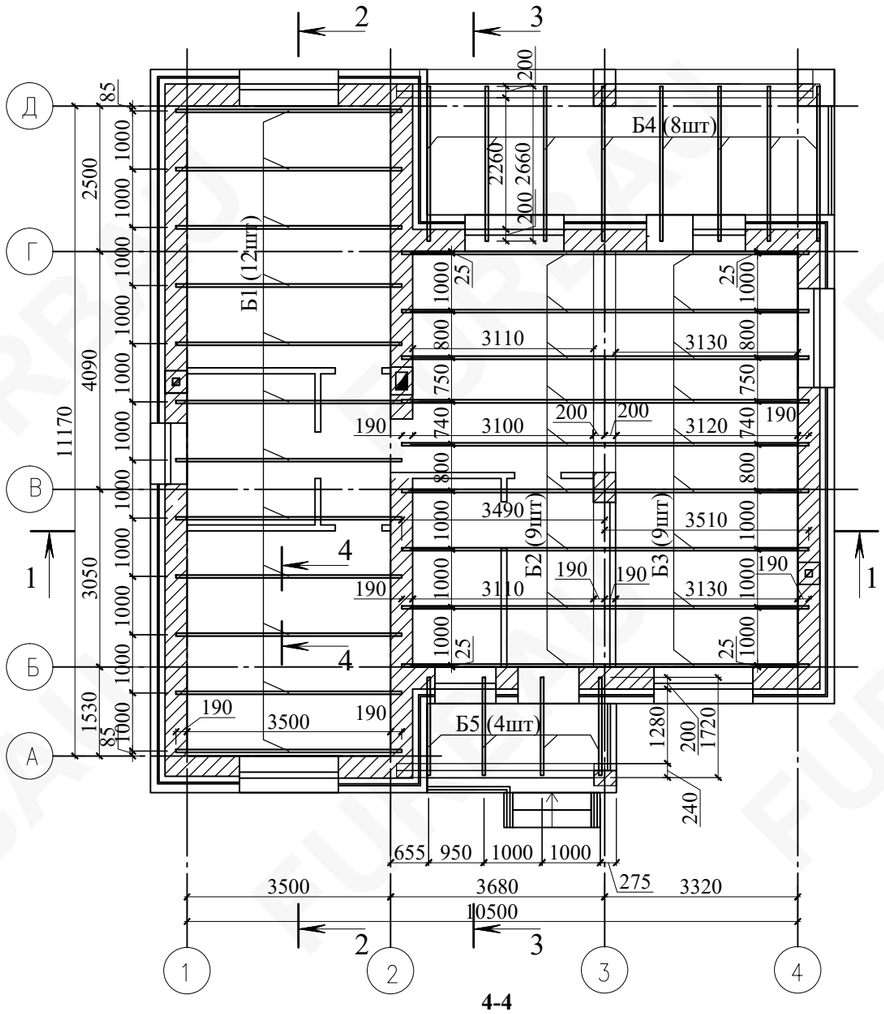

4-4

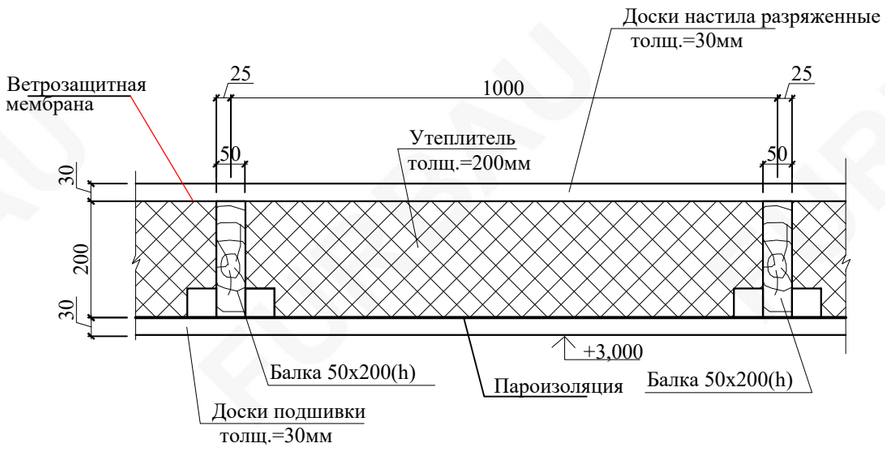

СПЕЦИФИКАЦИЯ ЭЛЕМЕНТОВ ЧЕРДАЧНОГО ПЕРЕКРЫТИЯ

Марка, поз.	Обозначение	Наименование	Кол.	Объем ед., м3	Общий объем м3
Б1		Балка 50x200 (h), L=3880 мм	12	0,04	0,465
Б2		Балка 50x200 (h), L=3490мм	9	0,035	0,314
Б3		Балка 50x200 (h), L=3510мм	9	0,035	0,32
Б4		Балка 50x200 (h), L=2660мм	8	0,027	0,21
Б5		Балка 50x200 (h), L=1720мм	4	0,017	0,07
1		Доски подшивки потолка 150x30(h) F=	110,0	3,3	м2
2		Брусок 50x50h Lобщ.=200м.п		0,9	
3		Доски настила 150x30(h) F=	110,0	3,3	м2
		Пароизоляция	110,0		$м^2$
		Утеплитель 200мм	22,0		$м^3$
		Ветрозащитная мембрана	110,0		
А1		Лист 30x3 ГОСТ 19903-74* / С245 ГОСТ 27775-88*; L=400	84	0,28	шт

1. Данный лист смотреть вместе с листом л. - 12.
2. Для создания пространственной жесткости, обеспечивающей устойчивость всему зданию, концы деревянных балок закрепляют стальными анкерами. Один конец анкера прикрепляют к балке, а другой закрепляют в стены на отметке низа чердачного перекрытия.
3. Конструкции чердачного перекрытия выполнять из древесины хвойных пород влажностью до 20%. Категория древесины не более II.
4. Все деревянные конструкции антисептировать и подвергнуть огнезащитной обработке препаратом Пирилакс -Люкс по ТУ 2499-027-24505934-05. Группу обработки огнезащитным составом принять II по огнезащитной эффективности.
5. В процессе производства работ все размеры уточнить по месту.

Изм.	Кол.уч	Лист	№док	Подпись	Дата		Стадия	Лист	Листов
					2023				
						Частный дом		11	
						Схема расположения элементов чердачного перекрытия. Сечение 4-4	FURBAU		

1-1

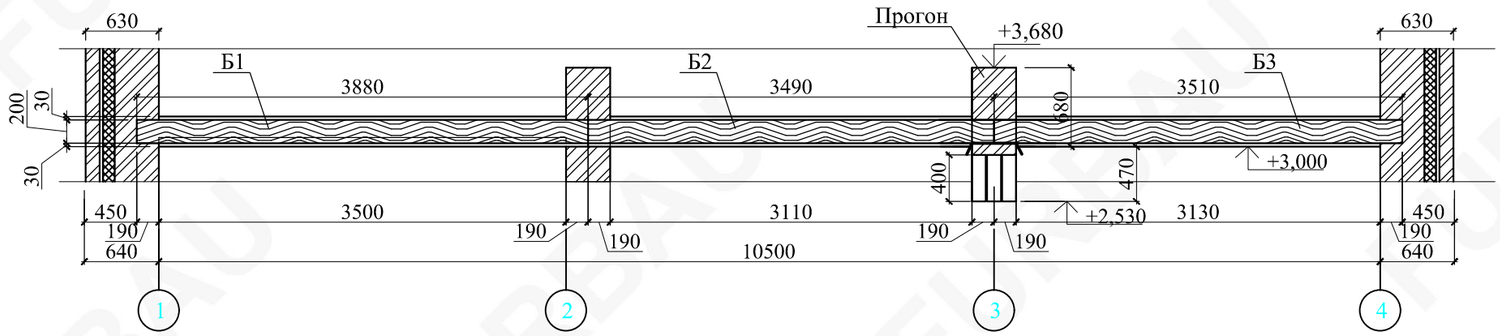

2-2

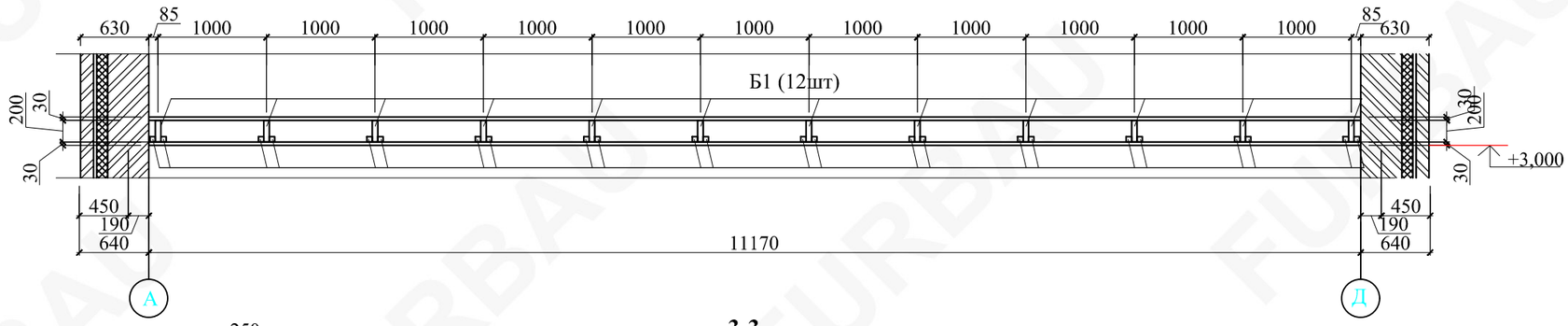

3-3

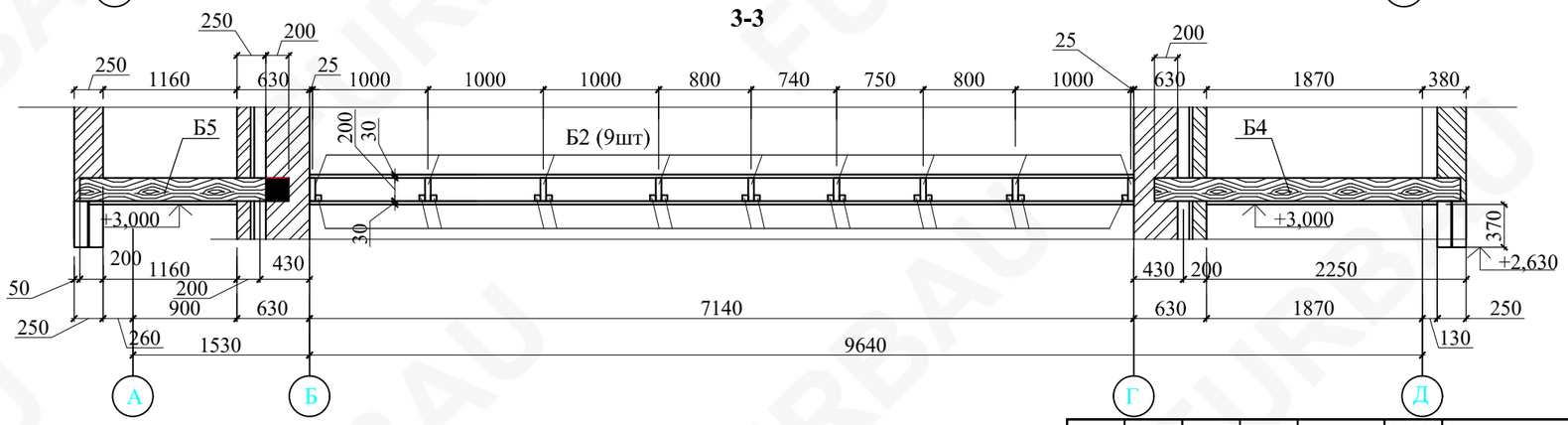

1. Данный лист смотреть вместе с листом л . - 11
2. Спецификацию к схеме расположения элементов чердачного перекрытия см. лист л. - 11

Изм.	Кол.уч	Лист	№док	Подпись	Дата			
					2023			
						Частный дом	Стадия	Лист	Листов
								12	
						Сечения 1-1...3-3	FURBAU		

СХЕМА РАСПОЛОЖЕНИЯ ПЕРЕМЫЧЕК ПЕРВОГО ЭТАЖА

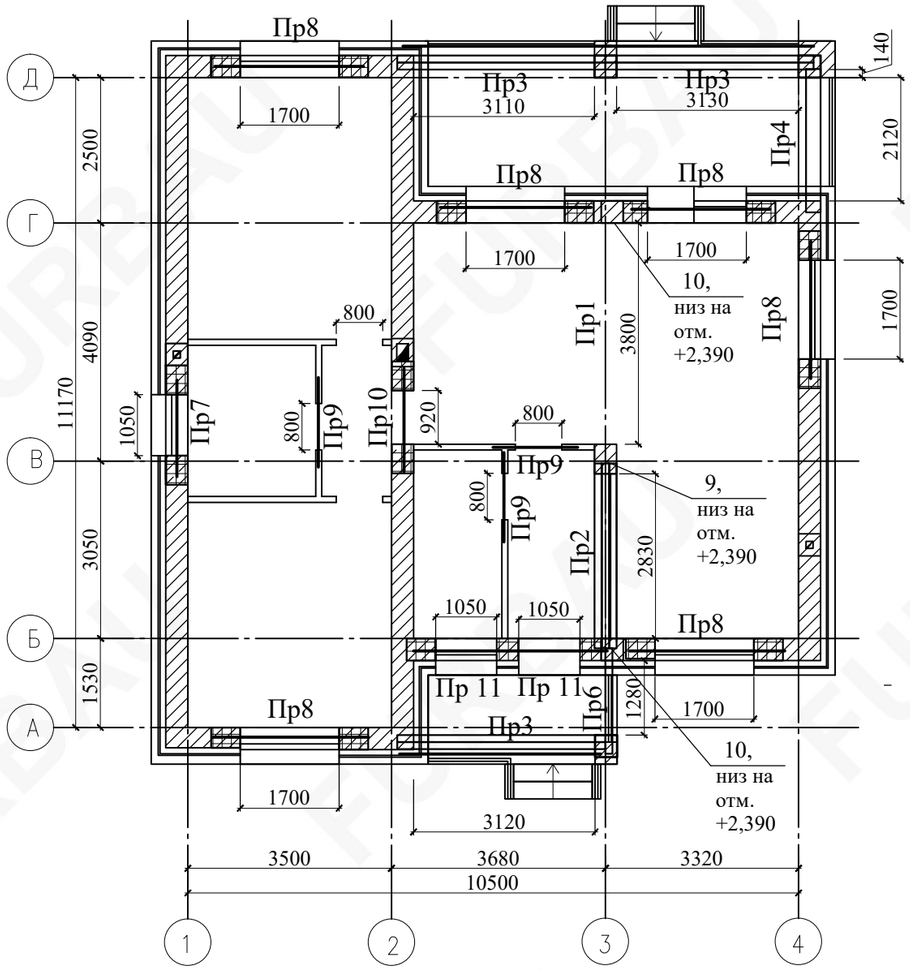

УЗЕЛ АРМИРОВАНИЯ СТЕН В МЕСТАХ ОПИРАНИЯ ПЕРЕМЫЧЕК

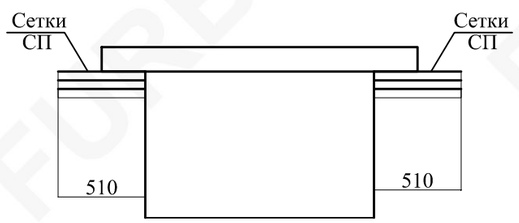

Ведомость перемычек (начало)

Марка поз.	Схема сечения
ПР1 (1 шт)-1эт	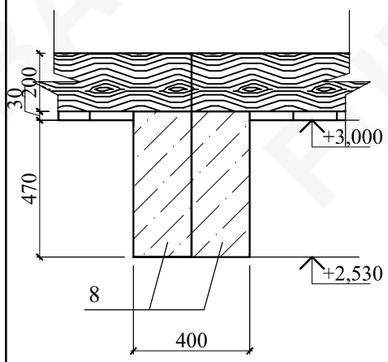
ПР2 (1 шт)-1эт	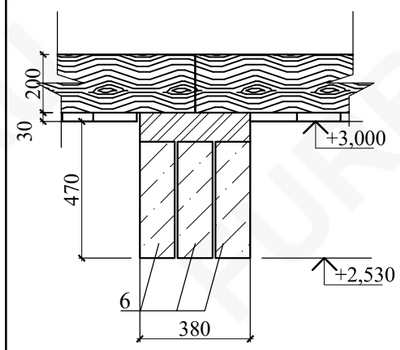
ПР3 (1 шт)-1эт	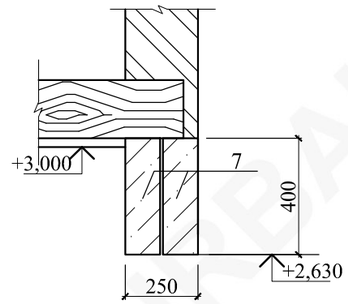

Ведомость перемычек (продолжение)

Марка поз.	Схема сечения
ПР4 (1 шт)-1эт	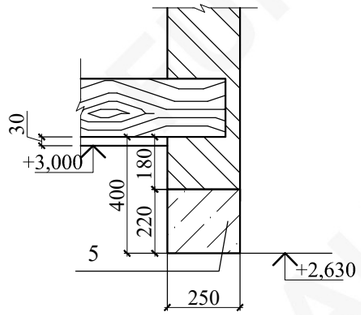
ПР5 (1 шт)-1эт	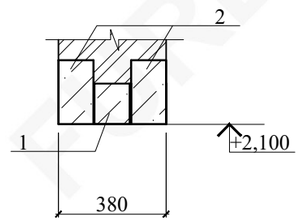
ПР6 (1 шт)-1эт	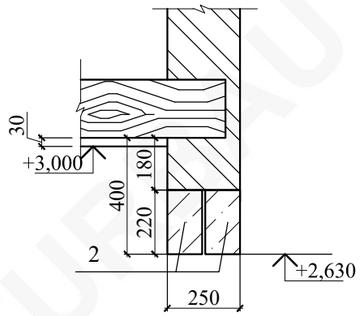

Изм.	Кол.уч	Лист	№док	Подпись	Дата			
					2023			
						Частный дом	Стадия	Лист 13	Листов
						Схема расположения перемычек первого этажа	FURBAU	

Ведомость перемычек (продолжение)

Марка поз.	Схема сечения
ПР7 (1 шт)-1эт	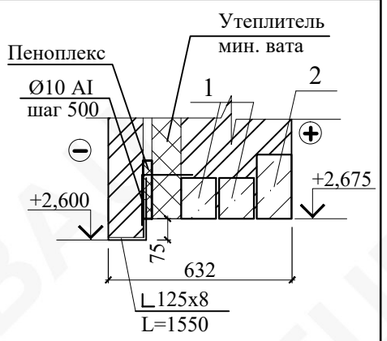
ПР8 (6 шт)-1эт	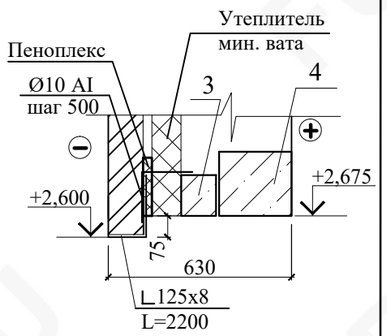
ПР9 (3 шт)-1эт	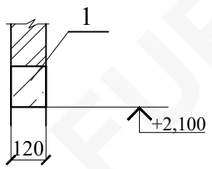

Ведомость перемычек (окончание)

Марка поз.	Схема сечения
ПР10 (2шт)-1эт	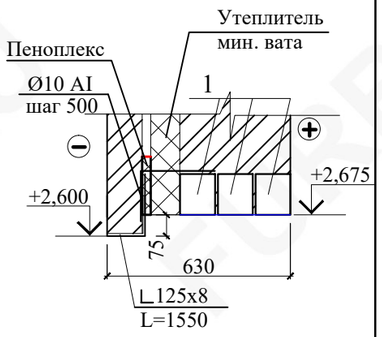

Спецификация элементов перемычек

Марка поз.	Обозначение	Наименование	Кол. во	Масса ед.кг	Приме-чание (Общ.вес)
1		Перемычка 2ПБ 13-I п	12	54	F50,W2
2		Перемычка 2ПБ 16-37-п	3	102	
3		Перемычка 2ПБ 19-3-п	6	81	
4		Перемычка 5ПБ 21-27-п	6	285	
5		Перемычка 5ПБ 27-37-п	1	380	
6		Прогон ПРГ32.1.4-4т	3	250	
7		Прогон ПРГ36.1.4-4т	6	250	
8		Прогон ПРГ42.2.5-4т	2	250	
9		Опорная подушка ОП 5.4	1	70	
10		Опорная подушка ОП 4.4	2	50	
11		Перемычка 3ПБ 18-37-п	2	120	
		Уг. $\frac{\text{125x10 ГОСТ 8509-93}}{\text{С 245 ГОСТ 27772-88*}}$; Lобщ.	17,85	19,1	340,94
		⌀ 12AI ГОСТ 34028-2016,L=670мм	40	0,60	24,0
		Сетки марки СП			
СП	ГОСТ23279-2012.	Сетка ∅ 4ВрI с ячейкой 50x50; Fобщ.	21,7	3,62	м²

1. Под опорами перемычек выполнить армирование кирпичной кладки сплошными сетками марки СП. Установить сетки в 3-х верхних шва и завести их на расстояние не менее 500 мм от грани проема (см. узел л. - 13).
2. В местах прохода вентканалов кирпичную кладку армировать сетками из проволочной арматуры 4Вр-1 с ячейками 50x50 (на всю высоту канала) через 3 ряда кладки по высоте. Стержни пересекающие вентканал, вырезать по месту.
3. Сварку и контроль качества вести в соответствии с требованиями ГОСТ 5264-80, ГОСТ 10922-2012.
4. Сварку производить электродами Э-46А по ГОСТ 9467-75*.
5. Данный лист смотреть совместно с листом 13.
6. Все отметки и размеры уточнить по месту.

Изм.	Кол.уч	Лист	№док	Подпись	Дата		Стадия	Лист	Листов
					2023	Частный дом		14	
						Ведомость перемычек	FURBAU		

ПЛАН КРОВЛИ

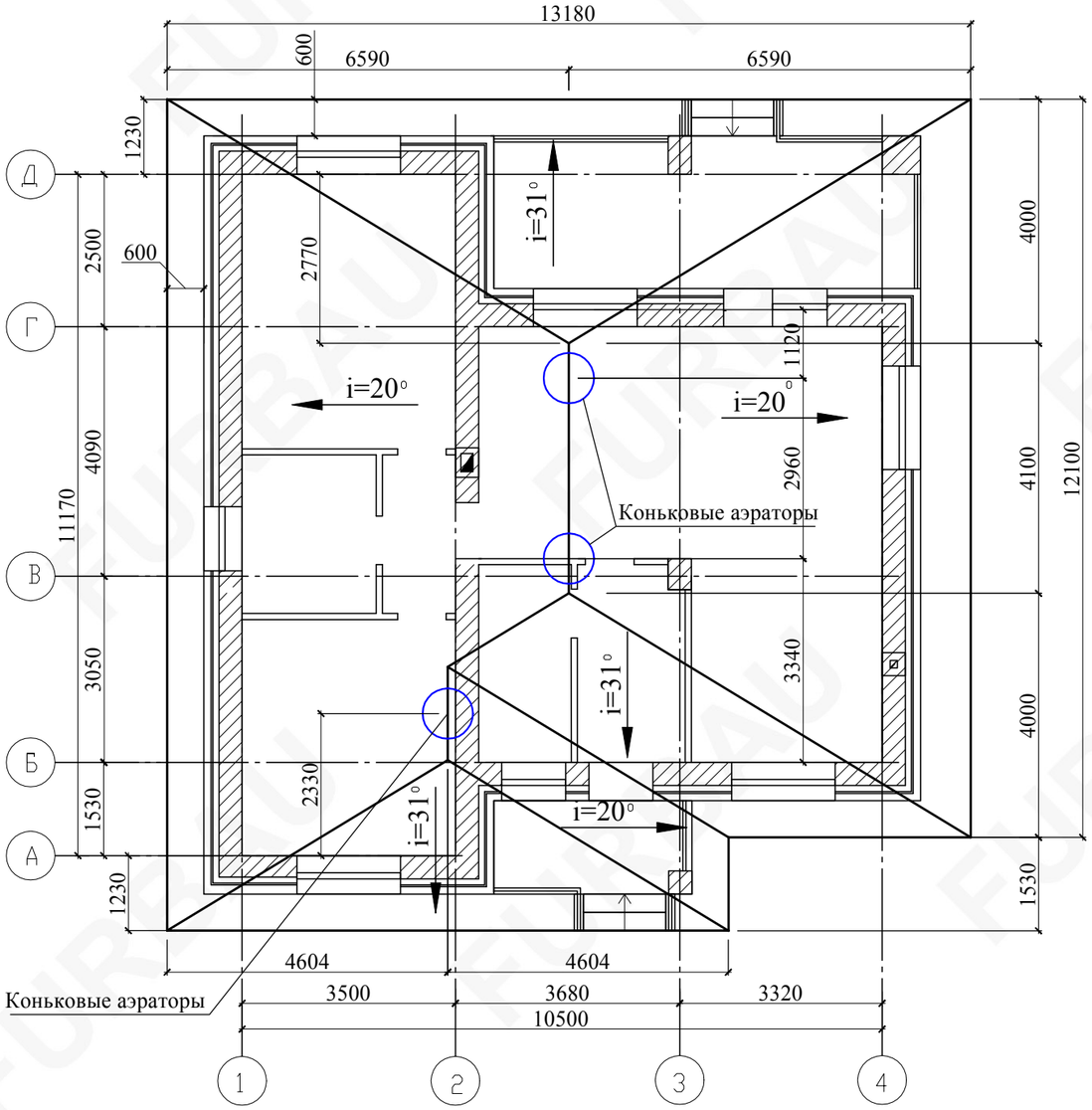

СХЕМА РАСПОЛОЖЕНИЯ ЭЛЕМЕНТОВ СТРОПИЛЬНОЙ СИСТЕМЫ

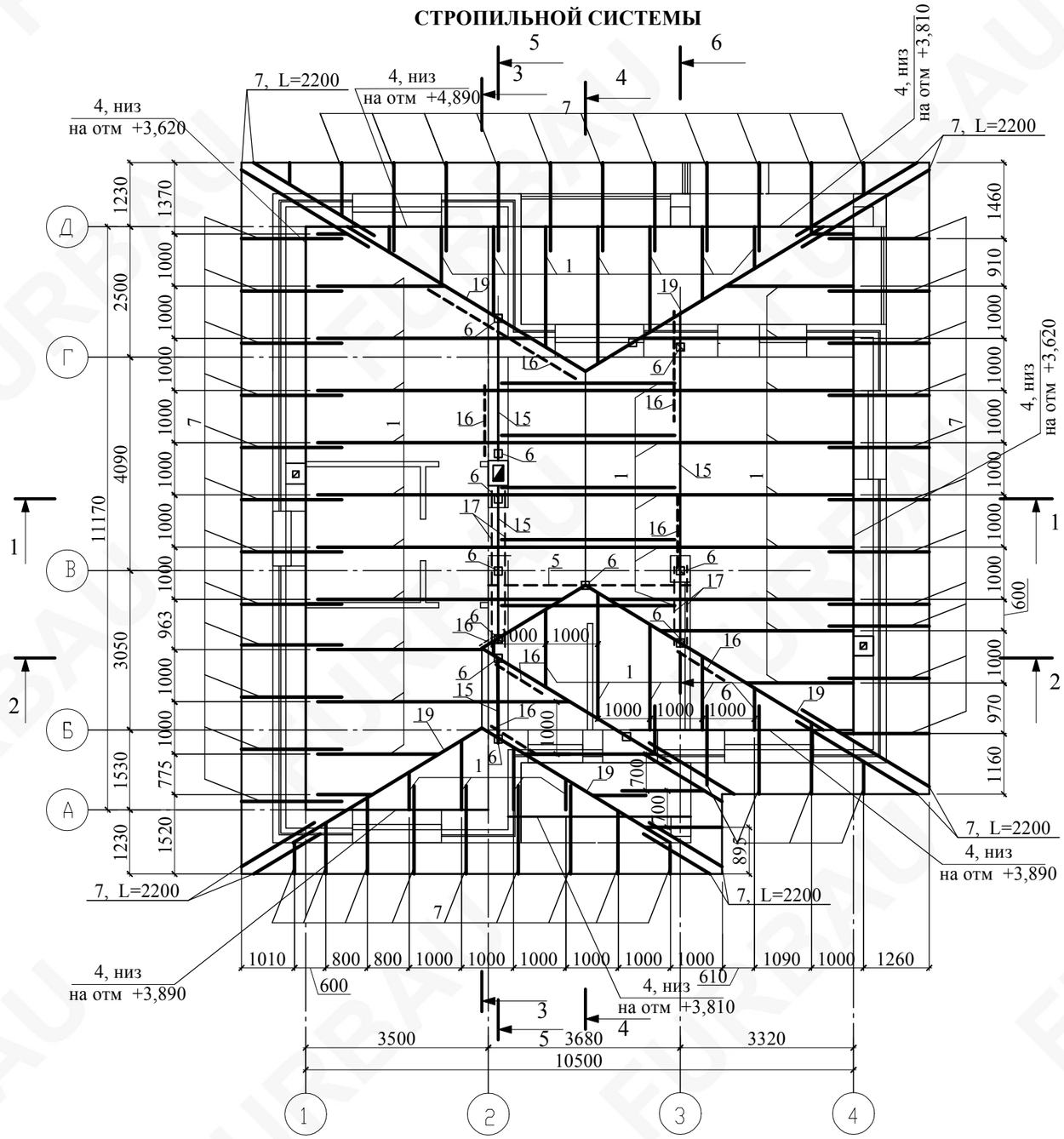

Изм.	Кол.уч	Лист	№док	Подпись	Дата		Стадия	Лист	Листов
					2023	Частный дом		15	
						План кровли. Схема расположения элементов стропильной системы	FURBAU		

1-1, (л.-15)

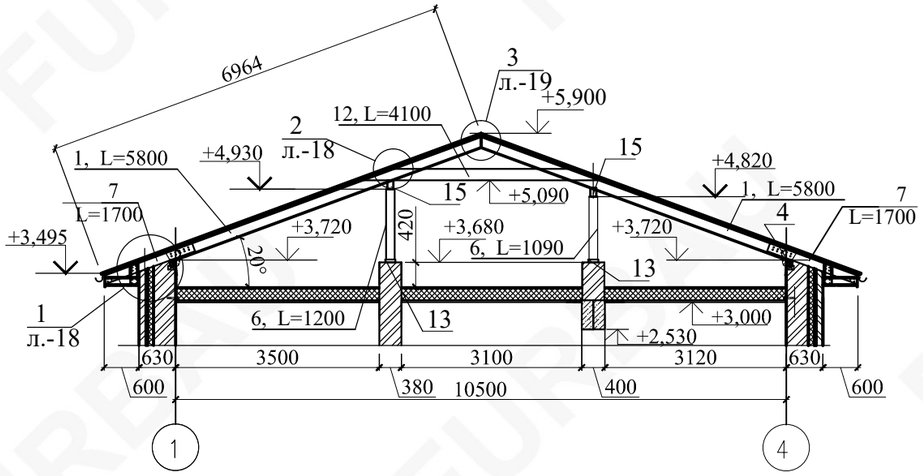

2-2, (л.-15)

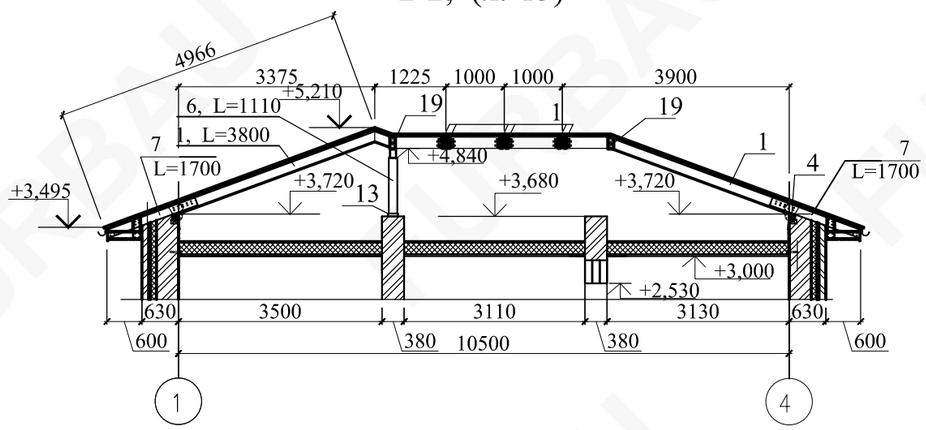

3-3, (л.-15)

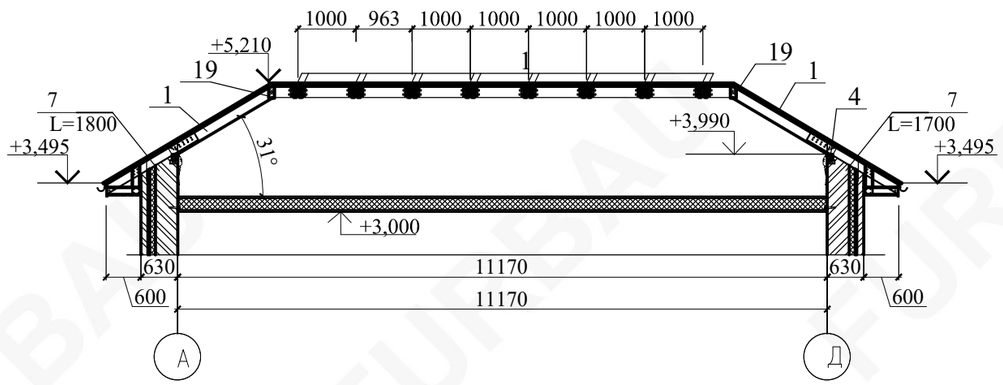

4-4, (л.-15)

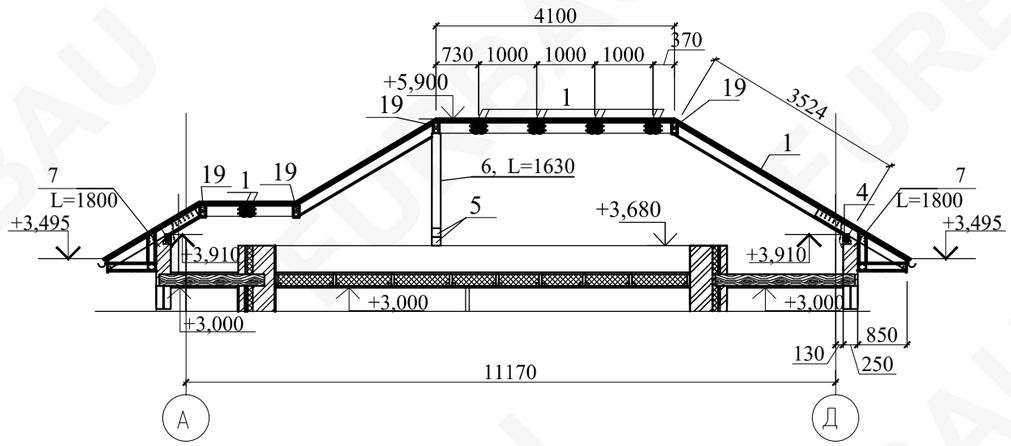

5-5, (л.-15)

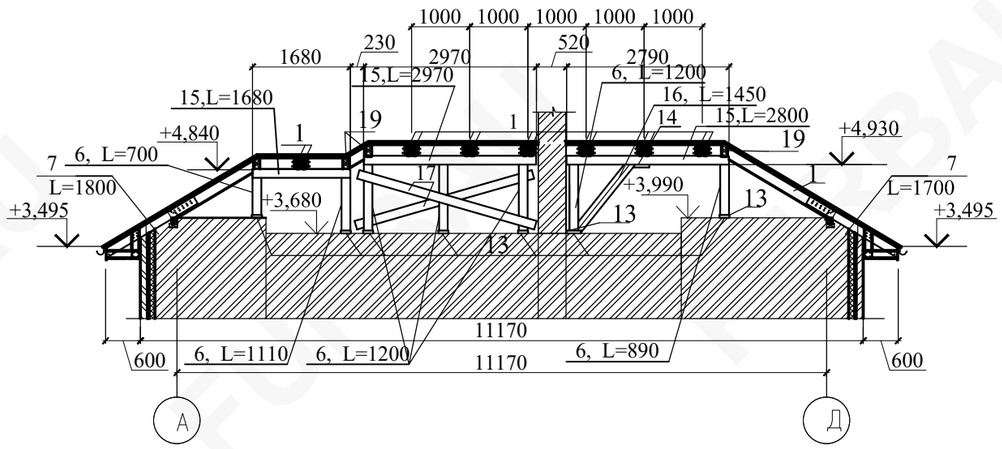

					2023			
Изм.	Кол.уч	Лист	№док	Подпись	Дата			
						Частный дом	Стадия	Лист	Листов
								16	
						Сечения 1-1...5-5	FURBAU		

6-6, (л.-16)

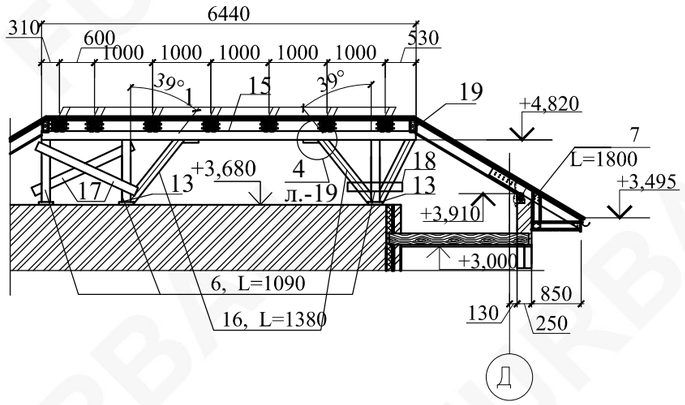

Гибкая черепица
Подкладочный ковер
Плита OSB 3, (9мм)
Обрешетка 150x30h
Стропильная нога 2 (50x180мм)

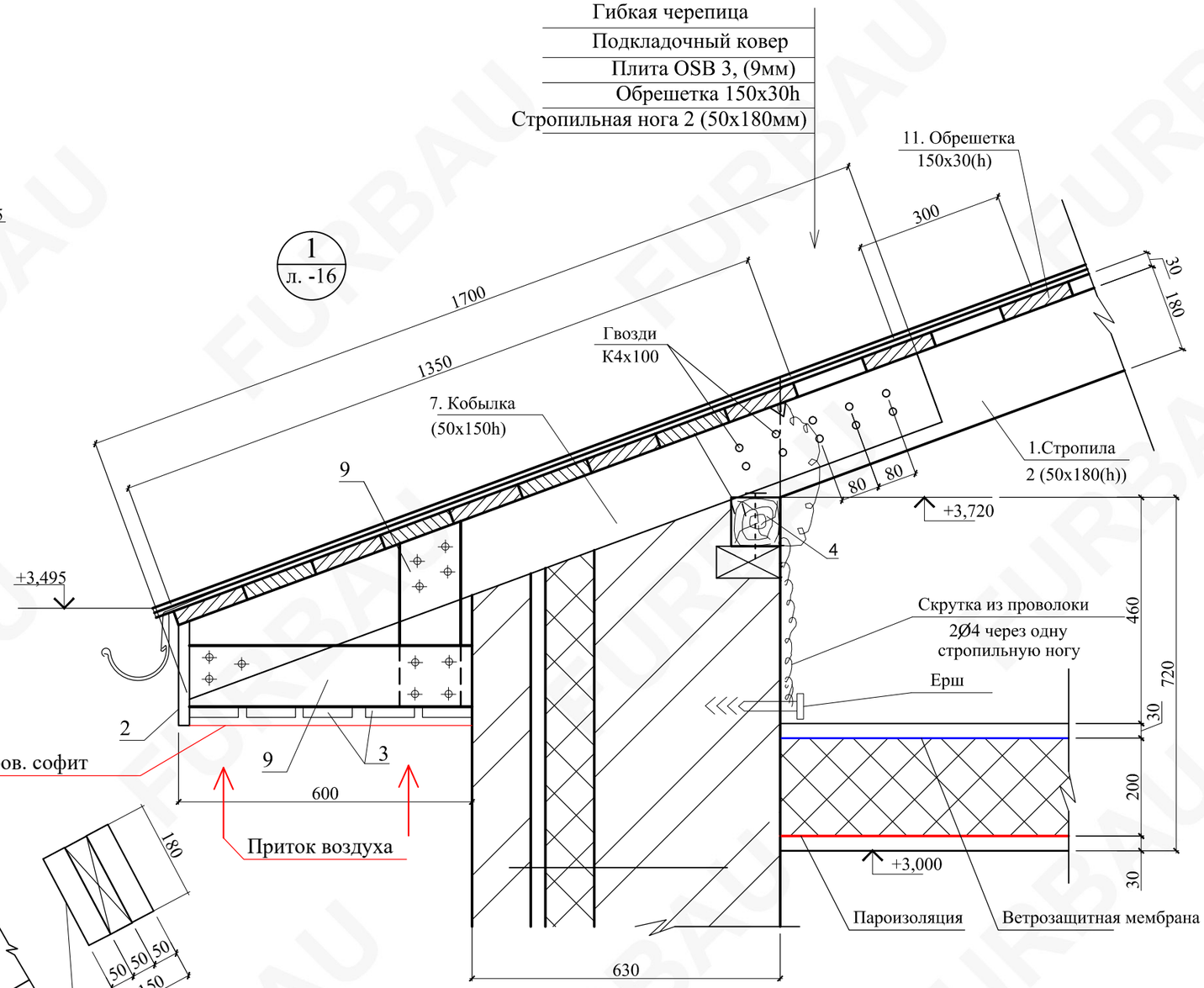

УЗЕЛ СТЫКОВКИ ПРОГОНА 100x150h ПО ДЛИНЕ

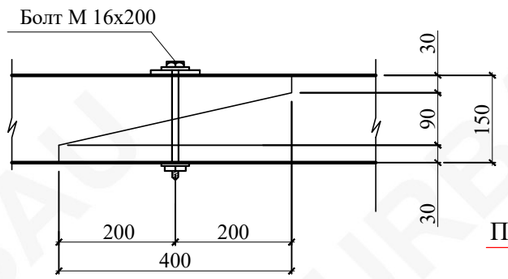

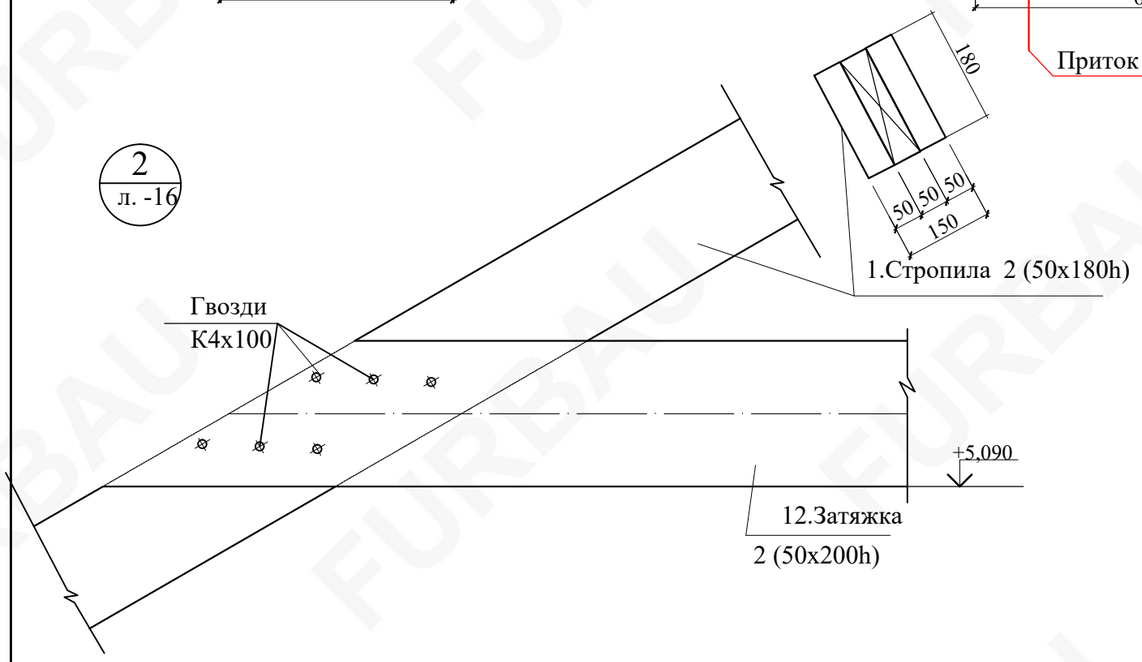

					2023			
Изм.	Кол.уч	Лист	№док	Подпись	Дата			
						Частный дом	Стадия	Лист	Листов
								17	
						Сечение 6-6. Узел 1, 2. Узел стыковки прогона 100x150h по длине	FURBAU		

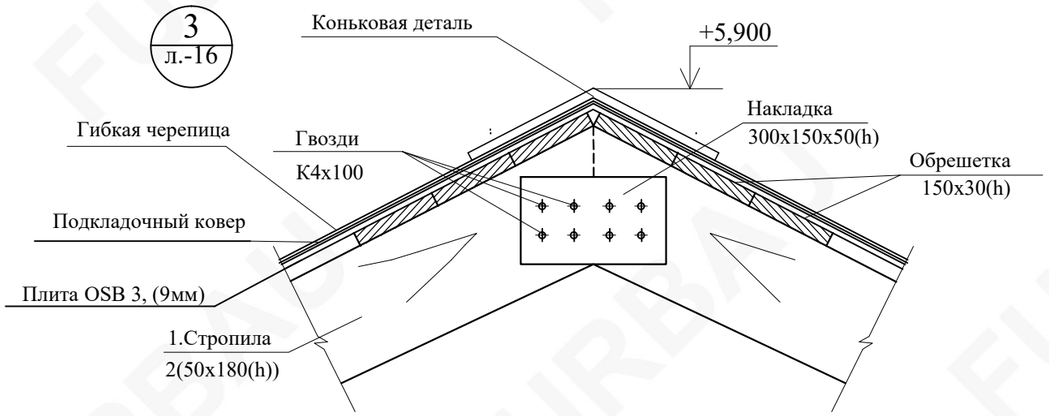

1-1

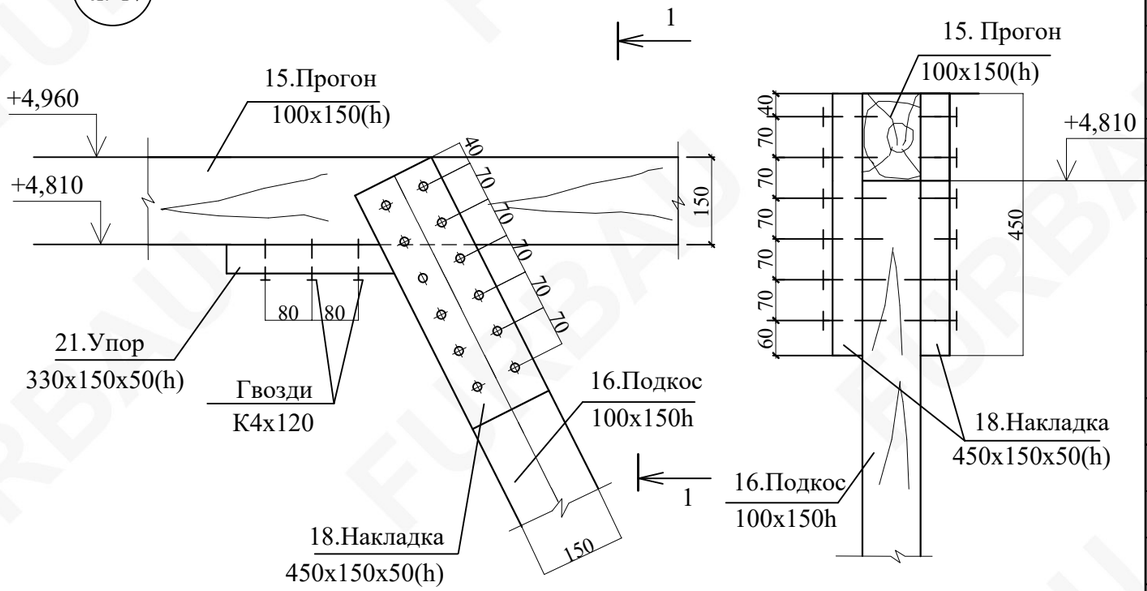

СПЕЦИФИКАЦИЯ ЭЛЕМЕНТОВ СТРОПИЛЬНОЙ КРЫШИ

Марка поз.	Обозначение	Наименование	Кол.	Общий объем, м³	Приме-чание
1		Стропильная нога 2(50х180h) Lобщ.=200,0м.п		3,6	
2		Лобовая доска 22х200h Lобщ.=54,0м.п		0,24	
3		Доски подшивки карниза 100х22(h), М Lобщ.=385м.п		0,85	
4		Мауэрлат 100х100h Lобщ.=46,2м.п		0,46	
5		Прогон 2(150х150h) Lобщ.=3,87м.п		0,18	
6		Стойка 150х150(h), Lобщ.=14,4м.п		0,054	
7		Кобылка 50х150h Lобщ.=84,4м.п		0,633	
8		Накладка 3(50х150h) Lобщ.=1,2м.п		0,027	
9		Каркас карниза 125х25h Lобщ.=46,1м.п		0,15	
10		Брусок 50х50h Lобщ.=86м.п		0,215	
11		Обрешетка 150х30(h) F=	89	2,7	м2 Сплошная
		Обрешетка 150х30(h) F=	101,2	2,1	м2 Разряженная
12		Затяжка 2(50х200h) Lобщ.=20,5м.п		0,41	
13		Подкладная доска 150х50(h), Lобщ.=3,75м.п		0,03	
14		Упор 50х150h Lобщ.=2,1м.п		0,02	
15		Прогон 100х150h Lобщ.=12,6м.п		0,2	
16		Подкос 100х150h Lобщ.=17,6м.п		0,27	
17		Связь 2(50х150) Lобщ.=5,2м.п		0,08	
18		Накладка 2(50х150) Lобщ.=4,5м.п		0,07	
19		Диагональная нога 100х200(h), Lобщ.=41,7м.п		0,85	
		ИТОГО		12,99	
		Перфориров. софит $м^2$	48,0		
		Покрытие кровли $м^2$	190,2		

1. Данный лист смотреть вместе с листами л. 15...18
2. В процессе производства работ все размеры уточнять по месту.
3. Все деревянные элементы стропильной системы пропитать огнезащитным препаратом "Пирилакс-Люкс" ТУ 2499-027-24505934-05 . Расход для I группы огнезащитной эффективности = 300 г/мI.
4. Для изготовления стропильных конструкций должны применяться пиломатериалы хвойных пород по ГОСТ 8486-86* с размерами по ГОСТ 24454-80* и влажностью не более 20%.
Ширина годичных слоев в древесине должна быть не более 5мм, а содержание в них поздней древесины - не менее 20%.
5. Древесина должна быть не ниже 2 сорта с расчетными характеристиками по СНиП II-25-80.
6. В местах опирания деревянных конструкций на кирпичные стены проложить 2 слоя Техноэласта.
7. Стропильные ноги крепить скруткой (через одну стропильную ногу) по узлу 1 и по узлу 13 Серия 2.160-9 вып. 1.
8. Скрутки выполнить из проволоки 2Ø4Вр1 (Гост 3282-74*).
9. Качество огнезащитной обработки должно быть таким, чтобы конструкции соответствовали требованиям группы Г 3 согласно пособию к СНиП 21-01-97 "Пожарная безопасность зданий и сооружений". МДС 21-1.98
10. Все деревянные элементы каркаса защитить от гниения и возгорания путем глубокой пропитки антисептиками и антипиренами.

Изм.	Кол.уч	Лист	№док	Подпись	Дата			
					2023			
						Частный дом	Стадия	Лист	Листов
								18	
						Узел 3, 4	FURBAU		